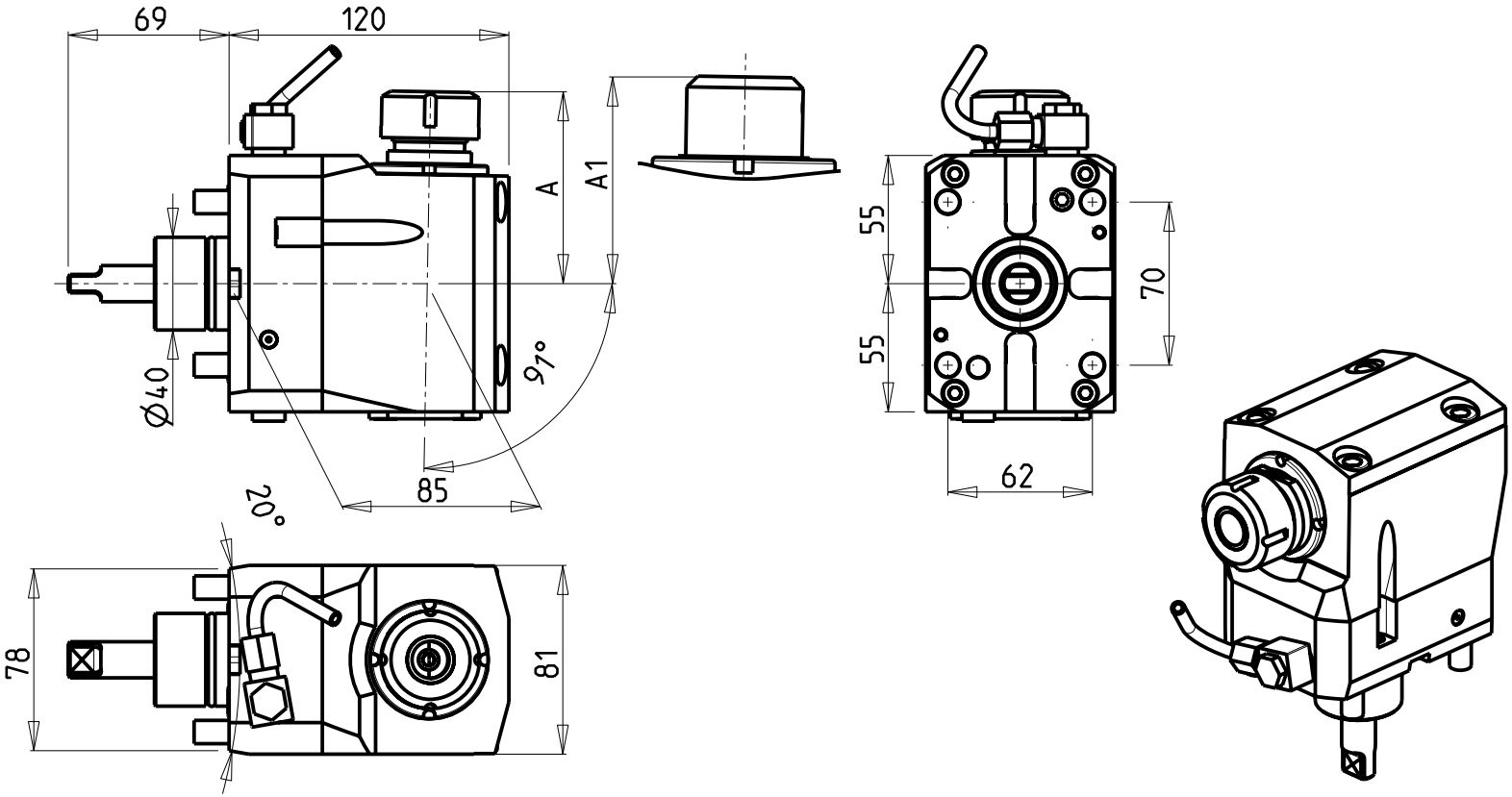

ATTENZIONE - ATTENTION - ACHTUNG

- Per lo smontaggio degli utensili utilizzare sempre la chiave di contrasto come indicato nel manuale d'uso.
- For disassembly of the tools use always the contrast key as mentioned in the user instructions.
- Fuer das Abmontieren der Werkzeuge immer den Gegenschluessel benutzen wie in der Bedienungsanleitung erwaehnt.

Cod. MT	Cod. MORI-SEIKI	Mandrino Spindle Spindel	I	RPM	Reversibile lato mandrino/contromandrino Reversible sub/main spindle side Umkehrbare Spindelseite/ Gegenspindelseite	Lubr.interna Coolant through Innenkuehlung	Lubr.esterna Ext. coolant Aussenkuehlung	A	A1	CHIAVI NON INCLUSE Keys not included Schluessel nicht einbegriffen		
MNZ0239125	-	ER25	1:1	6000	X		X	82.36		CHUB36	CHSTER25	NEW
MNZ0239108	-	WELDON 8	1:1	6000	X		X		76.5			NEW
MNZ0239110	-	WELDON 10	1:1	6000	X		X		76.5			NEW
MNZ0239112	-	WELDON 12	1:1	6000	X		X		76.5			NEW
MNZ0239116	-	WELDON 16	1:1	6000	X		X		73.5			NEW

MORI-SEIKI

NZ1500/2000 - NT3000 SERIE - NL1500/2000 20 STAZIONI - DURATURN 2050MC/2550MC

MODULO MOTOR. ASSIALE PER POLIGONATURA INTERNA INTERASSE 85 mm
Axial driven tool for internal polygon-making with 85 mm interaxis
Axial angetriebenes Werkzeug fuer interne Facettierung mit Interachse 85 mm

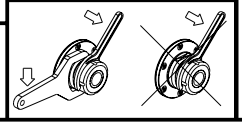

M.T. srl
Via dei Tamerici 1/3
Tel. 0541/956034-957884
Fax 0541/956341
47842 S. GIOVANNI IN M. (RN)
e-mail: mtma@mtmarchetti.com
http://www.mtmarchetti.com

PRODUZIONE MODULI ROTANTI